平成26年度　第9回チャレンジカップ試合結果
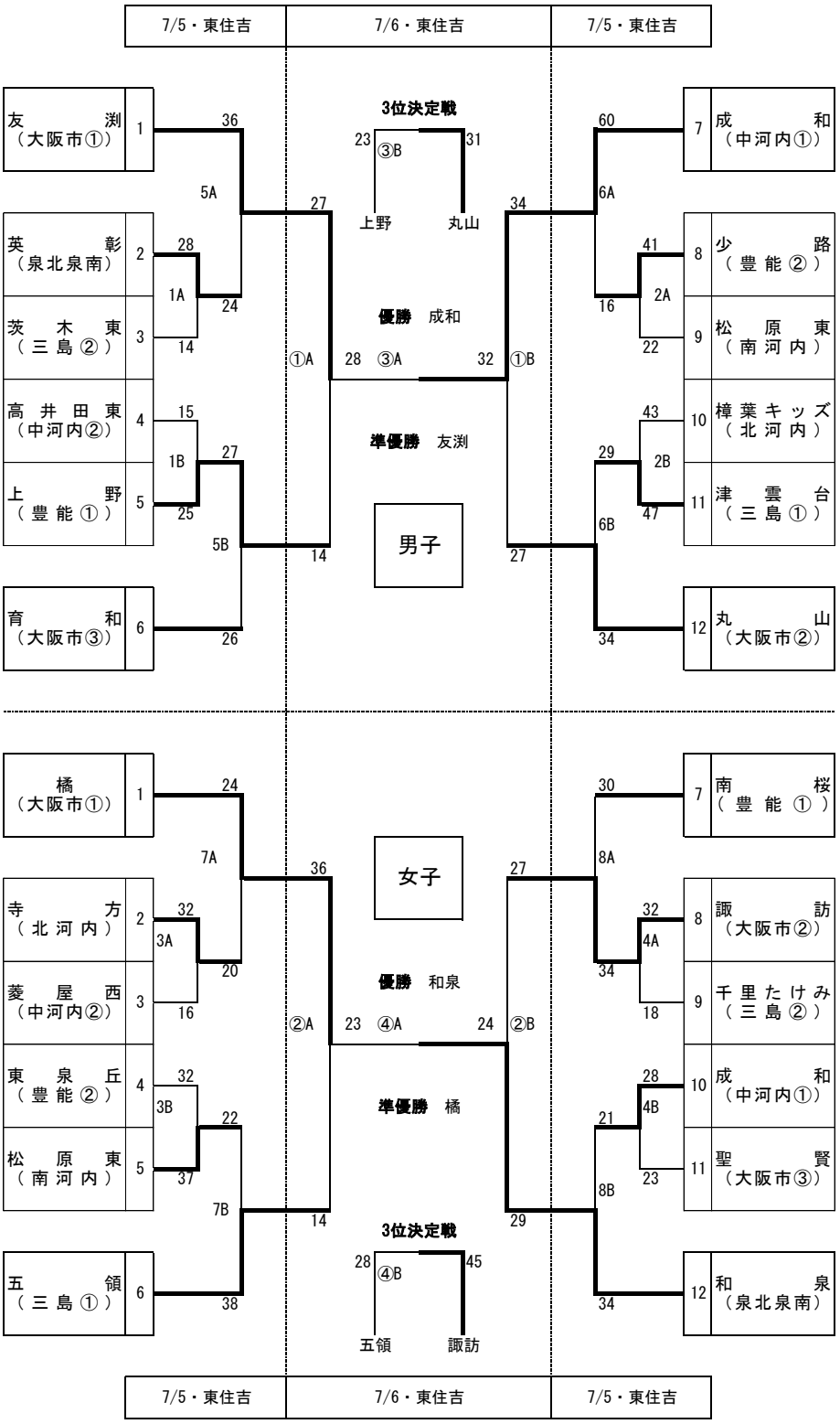
大阪ミニバスケットボール連盟